AV-60

OSK 72BWAV-60

ソーラー式航空照明灯

特長

- 最大5.7キロ可視範囲（点滅）、最大3.7キロ可視範囲（定常）カラーにより
- 内蔵型ソーラー/バッテリシステム
- IP68完全防水等級
- ユーザー交換可能充電池
- 超高輝度LED（電球の交換なし）

標準的なアプリケーション

- ソーラーバリケードライト
- ソーラー警告ライト
- ソーラーハザードライト
- ソーラー誘導路灯（ICAO）
- ソーラー航空障害灯

コンプライアンス

- 建設やバリケードのインストール向けFAA AC150/5370-2F
- ICAO付属書14第1巻、「飛行場の設計と運用」、第4版2004年7月、表ー6.3

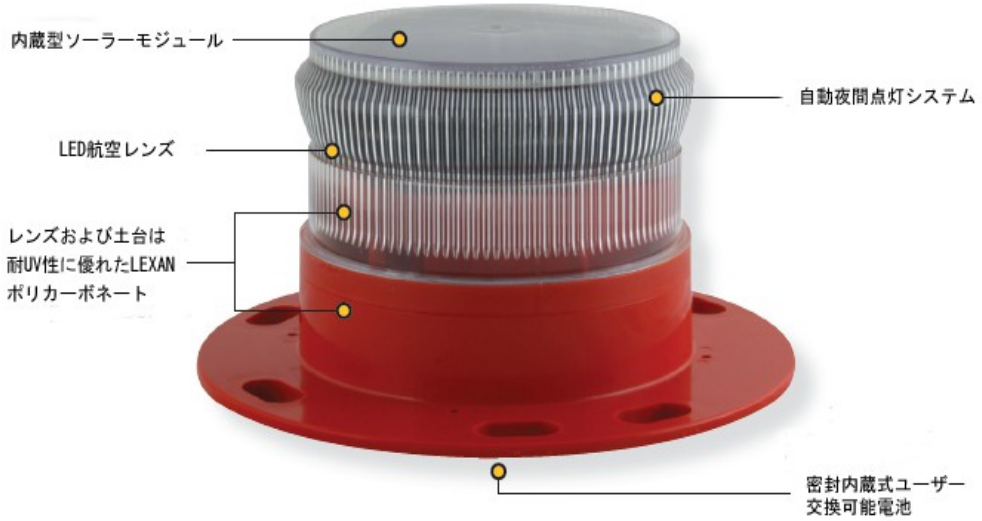

AV-60ソーラーLEDライトは5.7キロ可視範囲（点滅）を提供します。ポジティブダイバージェンス、広角レンズで、誘導路、ハザードライト 、バリケードと低強度の航空障害灯といった様々な用途に適しています。

メンテナンスフリーの設計と最大12年の寿命で、人気であるAV- 60モデルは、ユーザが調整可能な強度設定をを誇り、定常または点滅いずれ容易に調節が設置現場で可能です。ライトは簡単に「オン」スイッチで入れ、数分以内に設置が可能で、一旦インストールされると、作業員の手を煩わせることがありません。

内部ソーラーモジュールは、昼間にバッテリを充電する一方で、夕暮れになると周囲の明度が閾値より下がると自動で点灯します。密封式電池ケースは、数年後に充電池が寿命となった後も充電池を交換することにより継続使用できます。

最新のLED技術と高効率なDC / DCコンバータが相まって、ライトは、日光なくても、連続運転を40日以上提供することができます。AV – 60は、大きな200ミリメートルのボルトパターンがつけられます。

数千のAV- 60ユニットは、電気通信塔や他の空中の障害物をマークするために、アジア、アフリカおよび中東までにインストールされています。

オプションのオン/オフスイッチ

AV- 60は、オプションの外部ON / OFFスイッチで使用可能です。つまり、スイッチのフリックで、点灯することができます。

Avlite
www.avlite.com

オガワ精機株式会社
URL : www.ogawaseiki.jpn.org　E-mail : osk.sales @ beach.ocn.ne.jp
TEL : 03-3200-0234 /FAX : 03-3200-0373/9952

AV-60

OSK 72BWAV-60

ソーラー式航空照明灯

仕様*·	AV-60
照明の特性	
光源	6灯式　超高輝度LED
灯火色（選択）	赤、緑、白、黄、こはく、青
名目最大光度(cd)†	定常：青 - 1.0 ｜赤 - 3.3 ｜ 緑 - 5.0 ｜ 白 - 4.4 ｜ 黄 - 3.0
	点滅：青 - 3.3 ｜赤 - 7.3 ｜ 緑 - 16.1 ｜ 白 - 14.3 ｜ 黄 - 6.9
水平出力(度)	360
垂直発散(度)	15
リフレクタ形状	360° 無指向性LEDリフレクタ
	(US.Patent 6,667,582. AU Pat. No. 778,918)
利用可能なフラッシュ特性	定常を含め250種(ユーザ設定可能)
光度調節	25%ステップによる調節可能
LED寿命（時間）	＞100,000
電気的特性	
定格電圧(V)	3.6
動作温度範囲	-40 ～+80° C
ソーラー特性	
ソーラーモジュール形状	多結晶
出力(W)	1.4
ソーラー効率（%）	14
充電規格	マイクロプロセッサー制御式
充電池特性	
電池タイプ	高容量NiMH
電池容量(Ah)	8
定格電圧(V)	3.6
自律充電時間(晩)	定常: >20
	点滅: >40（14時間暗、12.5% デューティサイクル）
本体特性	
本体材質	LEXANポリカーボネート　UV安定仕様
レンズ材質	LEXANポリカーボネート　UV安定仕様
レンズ直径(mm/Inches)	140 / 5½
レンズ設計	外側光源式内側縦溝
マウント形状	6 x 17mm 穴、 ナット座ピッチ直径200mm
寸法	
高さ(mm/Inches)	120 / 4¾
幅(mm/Inches)	231 / 9⅛
重量(kg/Inches)	1.1 / 2⅜
設計寿命(年)	最長12年
環境要因	
湿度	0 to 100%, MIL-STD-810F
アイシング	1平方インチあたり22キロ
風速	最大160kph
ショック	MIL-STD202G、試験条件G、方法213B
振動	MIL-STD202G、試験条件B、方法204
製品認証等	
CE	EN61000-6-3:1997. EN61000-6-1:1997
品質保証	ISO9001:2008
防水保護等級	IP68
知的財産権等	
特許	US Pat. No. 6,667,582. AU Pat. No. 778,918
商標	AVLITE®商標はAvliteシステムズの登録商標です。
保証期間·	3年·
搭載可能オプション	· IR LED
	· 外部オンオフスイッチ

· 仕様は予告なく変更される事があります。
* 弊社標準の保証規定および条件に従った場合です。
† 光度設定は太陽光の照射条件によります。

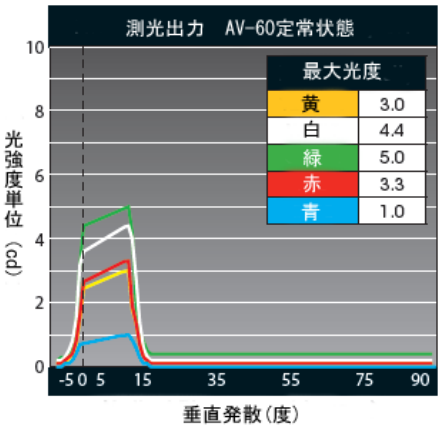

定常、低強度、広角レンズ

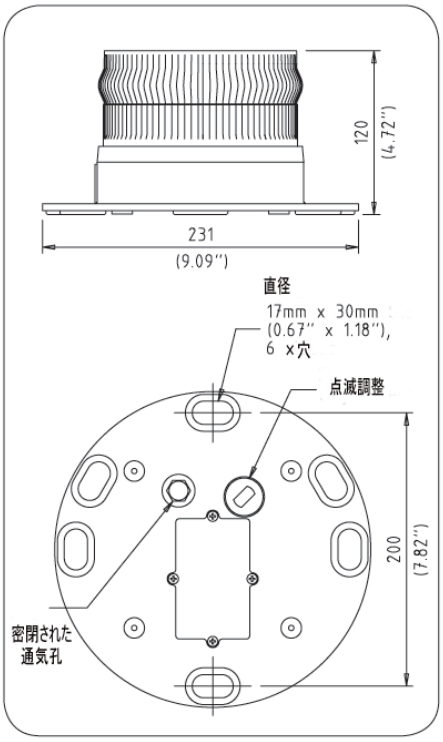

CE

オガワ精機株式会社
URL：www.ogawaseiki.jpn.org　E-mail：osk.sales @ beach.ocn.ne.jp
TEL：03-3200-0234 /FAX：03-3200-0373/9952

Avlite
www.avlite.com