SL-48

OSK 72TMSL-48

2ft　誘導灯

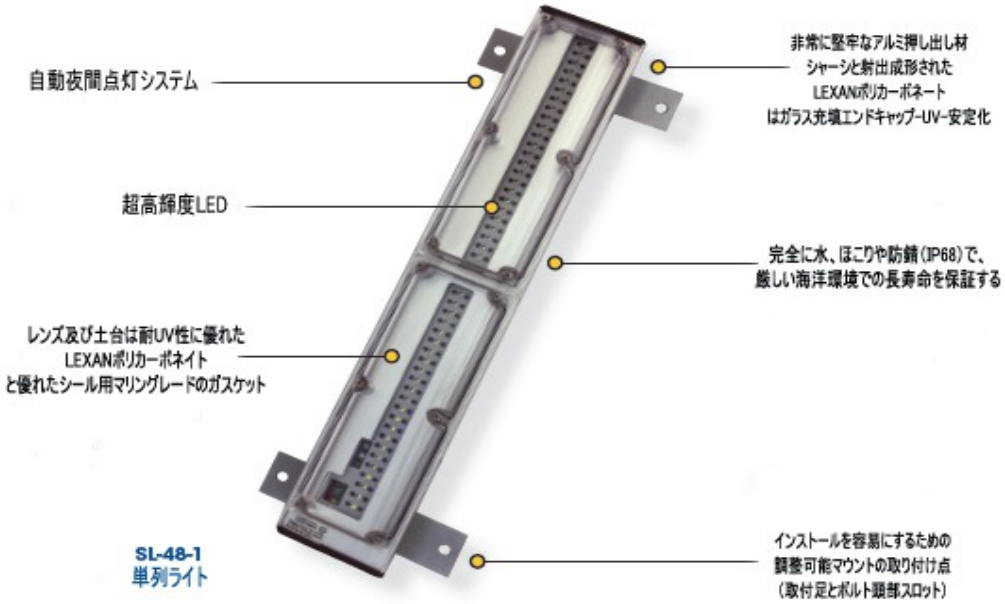

Sealiteの長所

- 2ft LED指向性誘導灯
- 7.5-13+海里レンジ
- 堅牢な設計により、極端な気象条件でもシール可能
- 256種点滅パターンユーザー調節可能
- 照明強度調節可能な設定
- 既設・特定用途電源を利用可能
- オプションのGPS同期＆GSMのリモート監視
- IP68の防水等級

SL-48は、2ftLED誘導灯で、夜間航行の時、船に優れた可視性を提供します。また、これは従来の誘導灯を代わって、便利な代替品です。

このユニットは、光源としてシングル、デュアルおよびトリプルLED回路という三つの構成に適用します。

SL-48シリーズの高度な回路は、DC / DCコンバータ、電流制御および自動夜間点灯を含みます。

SL-48誘導灯のような革新的で丈夫な設計により、数年のメンテナンスフリーを保証します。また、このユニットは完全に防水、防塵·防錆、および耐破損です。

優れた強度と耐久性のために、SL-48本体は、押し出されたアルミニウムを有する射出成形UV安定仕様LEXAN ®ポリカーボネート製ガラス充填エンドキャップで作られます。そして、シングル、デュアルおよびトリプルバージョンでも本体の幅が同じです。

個々の射出成形されたLEXAN®ポリカーボネートレンズは、マリングレードガスケットで、アルミボディに取り付けられます。これで、優れた密封性（防水IP68）を確保します。

このアルミニウムハウジングは、2xチャネル/スロットを備え、SL-96ベースの全長に沿って走ります。このマルチマウントデザインで、2x取り付けブラケット/脚は、完全なインストールの柔軟性の要求に応じて配置されます。

このユニットは、標準8—20Vの電源で動作します。また、電源の障害が発生した場合、太陽とバッテリーをバックアップとして使用します。

SL-48誘導灯は、ハードワイヤ、GPS同期とGSMリモート監視および制御機能でも利用可能です。誘導灯が同期化点滅したら、それらは他の航法装置と紛らわしい背景照明から明確に区別することができます。

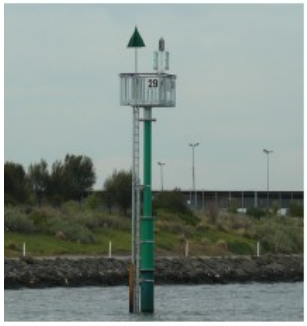

Sealite
www.sealite.com

オガワ精機株式会社

URL : www.ogawaseiki.jpn.org　　E-mail : osk.sales @ beach.ocn.ne.jp

TEL : 03-3200-0234 /FAX : 03-3200-0373/9952

SL-48

OSK 72TMSL-48

6-9海里 ソーラー式航路標識灯 ーマリンランタンー

Ease of flash setting selection (where required)
via internal rotary switches

ブリスベン、オーストラリア

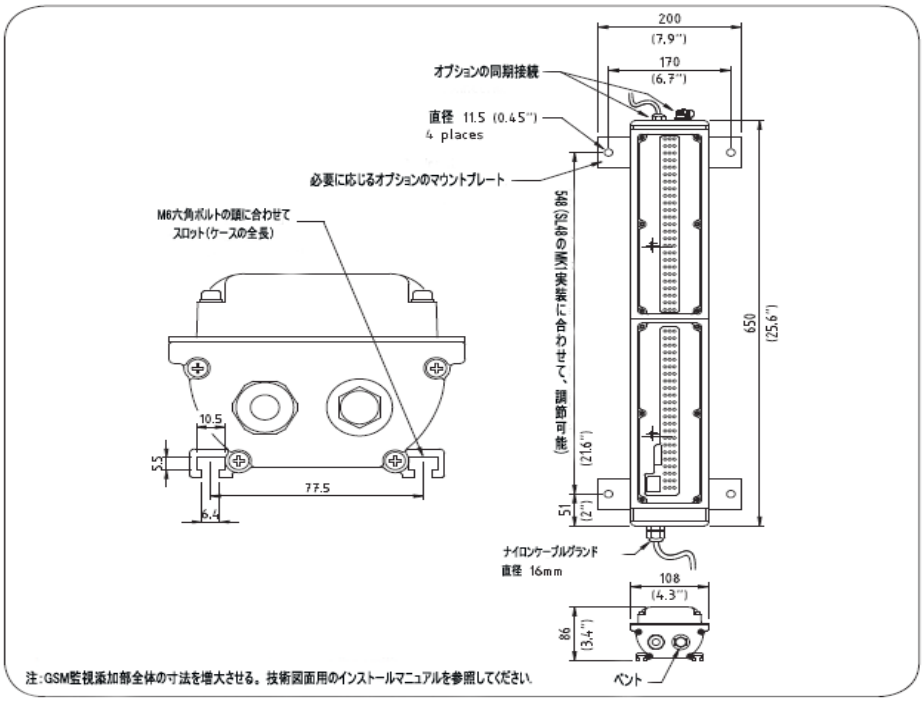

仕様*·	SL-48-1	SL-48-2	SL-48-3
	シングルロウ	デュアルロウ	トリプルロウ
照明の特性			
光源	50灯式超高輝度LED	100灯式超高輝度LED	150灯式超高輝度LED
灯火色（選択）	赤, 緑, 白, 黄, 青	赤, 緑, 白, 黄, 青	赤, 緑, 白, 黄, 青
名目最大光度(cd)†	赤 - 1540 | 緑 - 2220 | 白 - 2220 | 黄 - 1320 | 青 - 430	赤 - 3070 | 緑 - 4160 | 白 - 4020 | 黄 - 2570 | 青 - 770	赤 - 4560 | 緑 - 6300 | 白 - 5680 | 黄 - 3820 | 青 - 1140
光達距離(海里)	7.5-10.5+	8.5-12+	9.5-13+
水平出力(度)	15	15	15
垂直発散(度)	15	15	15
点滅パターン	最大256種IALA指定点滅パターンにユーザー設定可能。	最大256種IALA指定点滅パターンにユーザー設定可能。	最大256種IALA指定点滅パターンにユーザー設定可能。
光度調節	ユーザー調節可能	ユーザー調節可能	ユーザー調節可能
LED寿命（時間）	＞100,000	＞100,000	＞100,000
電気的特性			
電流値(mA)	赤、黄-510　青、緑、白-430	赤、黄-1020　青、緑、白-860	赤、黄-1530　青、緑、白-1290
回路保護	極性保護	極性保護	極性保護
定格電圧(V)	12	12	12
動作温度範囲	-40 ～+80° C	-40 ～+80° C	-40 ～+80° C
本体特性			
本体材質	押し出されたアルミニウムを有する射出成形UV安定仕様LEXAN ®ポリカーボネート製ガラス充填エンドキャップ	押し出されたアルミニウムを有する射出成形UV安定仕様LEXAN ®ポリカーボネート製ガラス充填エンドキャップ	押し出されたアルミニウムを有する射出成形UV安定仕様LEXAN ®ポリカーボネート製ガラス充填エンドキャップ
レンズ材質	LEXANポリカーボネート　UV安定仕様	LEXANポリカーボネート　UV安定仕様	LEXANポリカーボネート　UV安定仕様
マウント形状	4 x 11.5 マウント孔	4 x 11.5 マウント孔	4 x 11.5 マウント孔
寸法			
高さ(mm) x 幅(mm) x 長(mm)	86 X 200 X 650	86 X 200 X 650	86 X 200 X 650
重量(kg)	3.6	3.7	3.8
設計寿命(年)	最長12年	最長12年	最長12年
製品認証等			
品質保証	ISO9001:2008	ISO9001:2008	ISO9001:2008
防水保護等級	IP68	IP68	IP68
知的財産権等			
商標	SEALITEはSealite Pty Ltdの登録商標です。	SEALITEはSealite Pty Ltdの登録商標です。	SEALITEはSealite Pty Ltdの登録商標です。
保証期間·	3年·	3年·	3年·
搭載可能オプション	電源/システム、ハードワイヤ同期、GPSの同期 GSMリモート監視と制御機能、追加ケーブル AISリモート監視	電源/システム、ハードワイヤ同期、GPSの同期 GSMリモート監視と制御機能、追加ケーブル AISリモート監視	電源/システム、ハードワイヤ同期、GPSの同期 GSMリモート監視と制御機能、追加ケーブル AISリモート監視

CE

* 仕様は予告なく変更される事があります。

· 弊社標準の保証規定および条件に従った場合です。

† 光度設定は太陽光の照射条件によります。遠隔操作・制御オプションは光達距離を抑制します。

Sealite
www.sealite.com

オガワ精機株式会社

URL：www.ogawaseiki.jpn.org　E-mail：osk.sales @ beach.ocn.ne.jp

TEL：03-3200-0234 /FAX：03-3200-0373/9952