SL-96

OSK 72TMSL-96

4ft 誘導灯

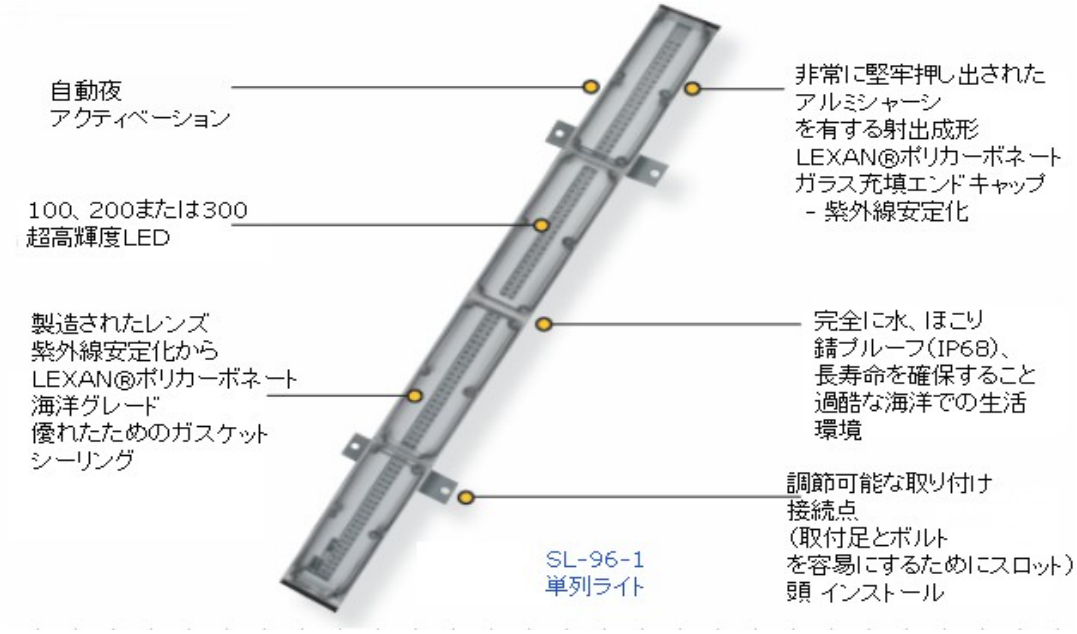

Sealiteの長所

- **4ft LED指向性誘導灯**
- **8-14.5+海里レンジ**
- **堅牢な設計により、極端な気象条件でもシール可能**
- **256種点滅パターンユーザー調節可能**
- **4段調節照明強度**
- **既設・特定用途電源を利用可能**
- **堅牢な設計により、極端な気象条件でもシール可能**
- **オプションのGPS同期＆GSMのリモート監視**
- **IP68の防水等級**

内部ロータリースイッチを介して、フラッシュ設定の選択(必須な場所)を簡単化にする。

SL-96は、4ftLED誘導灯で、SL-48シリーズより優れた可視性を提供します。

ユニットは、光源としてシングル、デュアルおよびトリプルLED回路という三つの構成に適用します。

SL-96シリーズの高度な回路は、DC / DCコンバータ、電流制御および自動夜間点灯を含みます。

SL-96誘導灯のような革新的で丈夫な設計により、数年のメンテナンスフリーを保証します。また、このユニットは完全に防水、防塵·防錆、および耐破損です。

優れた強度と耐久性のために、SL-96本体は、押し出されたアルミニウムを有する射出成形UV安定仕様LEXAN ®ポリカーボネート製ガラス充填エンドキャップで作られます。そして、シングル、デュアルおよびトリプルバージョンでも本体の幅が同じです。

個々の射出成形されたLEXAN®ポリカーボネートレンズは、マリングレードガスケットで、アルミボディに取り付けられます。これで、優れた密封性(防水IP68)を確保します。

このアルミニウムハウジングは、2xチャネル/スロットを備え、SL-96ベースの全長に沿って走ります。このマルチマウントデザインで、2x取り付けブラケット/脚は、完全なインストールの柔軟性の要求に応じて配置されます。

このユニットは、標準8—20Vの電源で動作します。、また、電源の障害が発生した場合、太陽とバッテリーをバックアップとして使用します。

SL-96誘導灯は、ハードワイヤ、GPS同期とGSMリモート監視および制御機能でも利用可能です。誘導灯が同期化点滅したら、それらは他の航法装置と紛らわしい背景照明から明確に区別することができます。

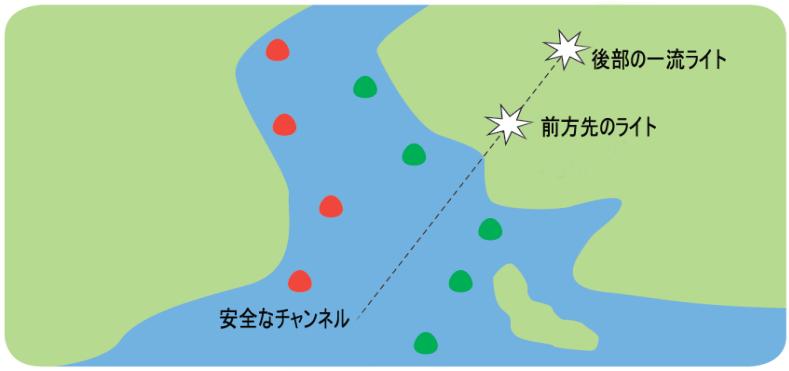

Sealite
www.sealite.com

オガワ精機株式会社
URL : www.ogawaseiki.jpn.org　　E-mail : osk.sales @ beach.ocn.ne.jp
TEL : 03-3200-0234 /FAX : 03-3200-0373/9952

SL-96

OSK 72TMSL-96

4ft 誘導灯

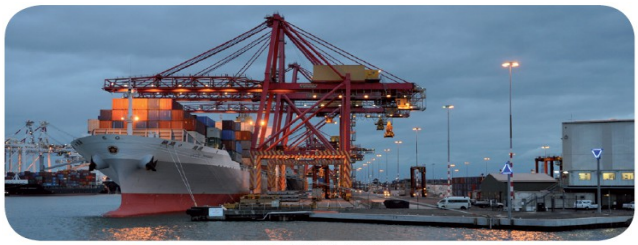

オーストラリア、メルボルン港、スワンソンドック

オーストラリア、ポートケンブラ

オーストラリア、リグビー島

オーストラリア、ニューサウスウェールズ州、ジャービス湾

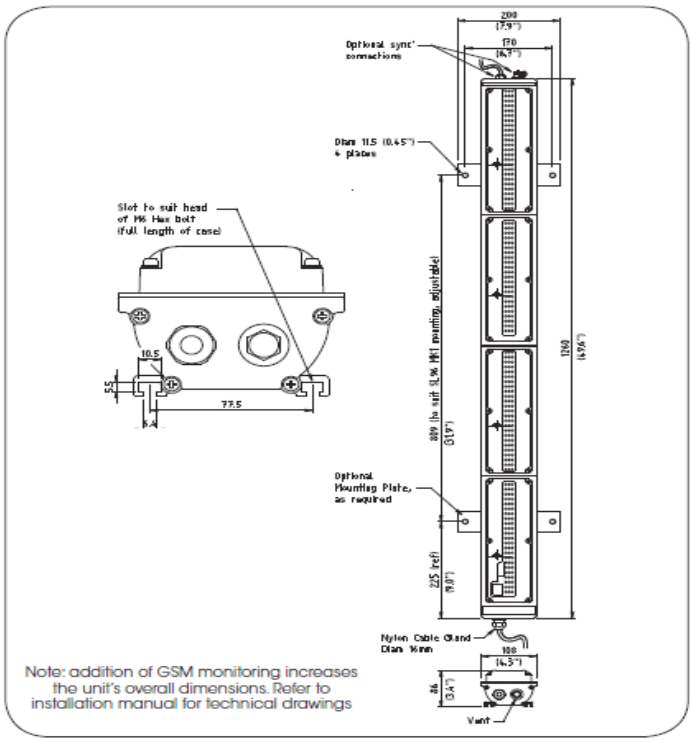

仕様*·	SL-96-1	SL-96-2	SL-96-3
照明の特性			
光源	100灯式超高輝度LED	200灯式超高輝度LED	300灯式超高輝度LED
灯火色(選択)	赤, 緑, 白, 黄, 青	赤, 緑, 白, 黄, 青	赤, 緑, 白, 黄, 青
名目最大光度(cd)†	赤 – 3070 | 緑 – 4160 | 白 – 4050 黄 – 2570 | 青 – 620	赤 – 5680 | 緑 – 8050 | 白 – 7950 黄 – 5080 | 青 – 1200	赤 – 8580 | 緑 – 12050 | 白 – 11900 黄 – 7500 | 青 – 1790
光達距離(海里)	8-12+	9.5-13+	10.5-14.5+
水平出力(度)	15	15	15
垂直発散(度)	15	15	15
点滅パターン	最大256種IALA指定点滅パターンに ユーザー設定可能。	最大256種IALA指定点滅パターンに ユーザー設定可能。	最大256種IALA指定点滅パターンに ユーザー設定可能。
光度調節	ユーザー調節可能	ユーザー調節可能	ユーザー調節可能
LED寿命(時間)	＞100,000	＞100,000	＞100,000
電気的特性			
電流値(mA)	赤、黄-1020 | 青、緑、白- 860	赤、黄-2040 | 青、緑、白- 1720	赤、黄-3060 | 青、緑、白- 2580
回路保護	極性保護	極性保護	極性保護
定格電圧(V)	12	12	12
動作温度範囲	-40 ～+80°C	-40 ～+80°C	-40 ～+80°C
本体特性			
本体材質	塗装アルミニウム LEXAN ポリカーボネートUV安定仕様	塗装アルミニウム LEXAN ポリカーボネートUV安定仕様	塗装アルミニウム LEXAN ポリカーボネートUV安定仕様
レンズ材質	LEXANポリカーボネート UV安定仕様	LEXANポリカーボネート UV安定仕様	LEXANポリカーボネート UV安定仕様
マウント形状	4 x 11.5mmマウント孔	4 x 11.5mmマウント孔	4 x 11.5mmマウント孔
寸法			
高さ(mm) x 幅(mm)	86 X 200	86 X 200	86 X 200
長さ(mm)	1260	1260	1260
重量(kg)	7.4	7.6	7.8
設計寿命(年)	最長12年	最長12年	最長12年
製品認証等			
品質保証	ISO9001:2008	ISO9001:2008	ISO9001:2008
防水保護等級	IP68(照明ヘッド部)	IP68(照明ヘッド部)	IP68(照明ヘッド部)
知的財産権等			
商標	SEALITEはSealite Pty Ltdの登録商標です。	SEALITEはSealite Pty Ltdの登録商標です。	SEALITEはSealite Pty Ltdの登録商標です。
保証期間·	3年·	3年·	3年·
搭載可能オプション	RFコントロール† GPSシンクロ†	RFコントロール† GPSシンクロ†	RFコントロール† GPSシンクロ†

* 仕様は予告なく変更される事があります。

· 弊社標準の保証規定および条件に従った場合です。

† 光度設定は太陽光の照射条件によります。遠隔操作・制御オプションは光達距離を抑制します。

Sealite www.sealite.com

オガワ精機株式会社

URL : www.ogawaseiki.jpn.org E-mail : osk.sales @ beach.ocn.ne.jp

TEL : 03-3200-0234 /FAX : 03-3200-0373/9952