SL-Bargesafe Solar 3nm

OSK 72TMSL-BL-S3

3海里 ソーラー式両舷灯（げん灯）・船尾灯　ーバージ灯ー

オプション　のぞき灯

COLREG条約に準拠した
右舷灯・左舷灯・船尾灯

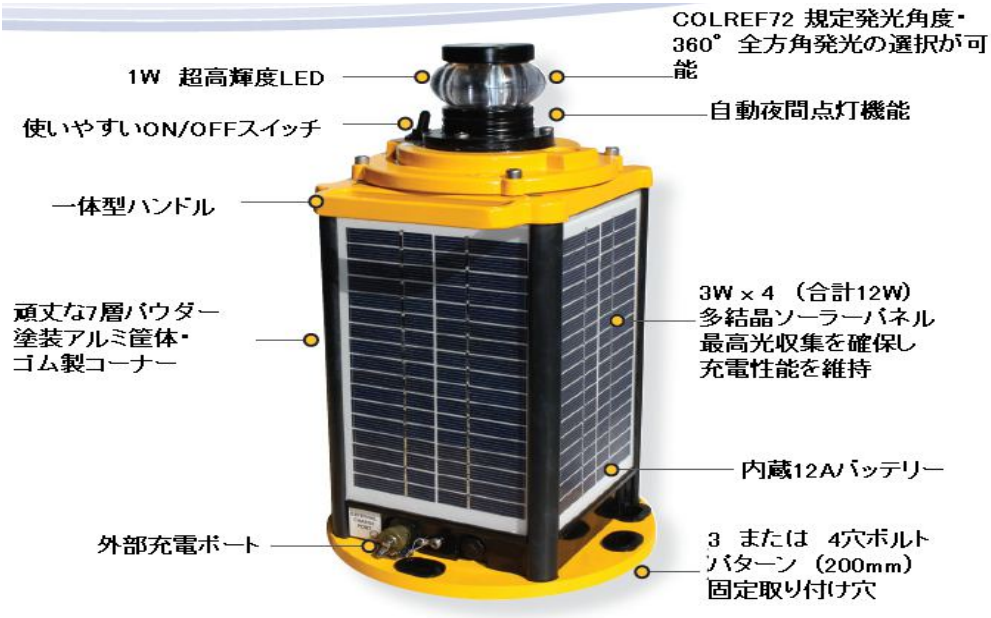

Sealiteの長所

- 3nm光達距離
- COLREG(1972)条約に準拠した光学系
- 超低消費電力
- 精密な光遮断角度レンズ
- 完全内蔵型太陽電池・充電池
- ユーザーにてすべての部品が交換可能
- ON/OFF スイッチ
- IP67防水

BargeSafe Solar 3nm型は、COLREG条約に準拠した設計の3nmソーラー式舷灯・船尾灯です。

本舷灯は内部にLEDを光源として採用し、新しい標準として革新的な機能を搭載し、ユーザーの利便性を高めました。
世界最高基準のLEDレンズは、Sealite社独自に設計されて自身で製造し、精密な輝度と区画を達成し、単灯式のLEDで達成できる性能です。

アルミニウム金属製で7層パウダーコート塗装は、明瞭に光出力の色と同じ認識が昼間も可能です。
コーナーのゴム製クッションは衝撃耐久性と超寿命をもたらします。4枚の優秀なソーラーパネルが内蔵されどの日光角度からの太陽光にも対応します。

全方位 360°発光

本舷灯は360°全方位に発光（点灯または点滅）を行う設定も可能です。なお、この設定には12Vバッテリーが必要です。

オプション　のぞきライト

Sealite BargeSafe 3nmは、オプションののぞきライトを用いると、内陸水路の航路標識に役立ちます。
この青色の常時点灯光は、台船がドックに進入する際に、船首の揺れが船尾から確認することが出来ます。
のぞきライトは、12V充電池接続が標準で搭載されます。

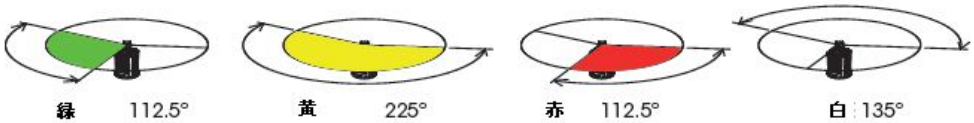

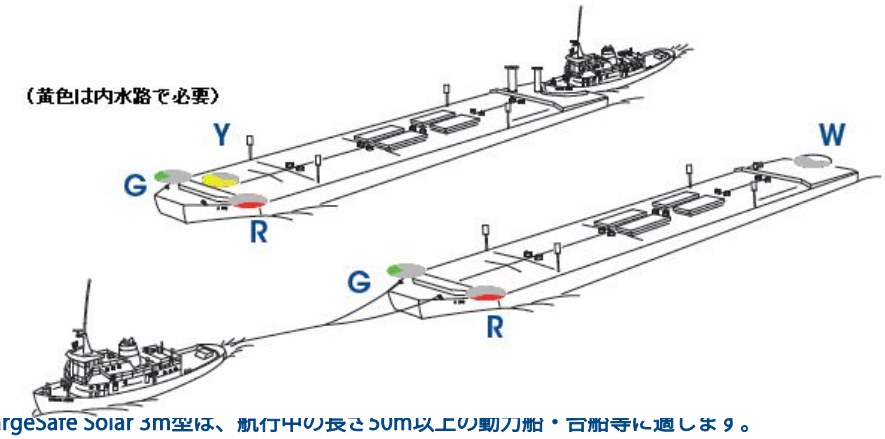

BargeSafe Solar 3m型は、航行中の長さ50m以上の動力船・台船等に適します。

オガワ精機株式会社
URL : www.ogawaseiki.jpn.org　E-mail : osk.sales @ beach.ocn.ne.jp
TEL : 03-3200-0234 /FAX : 03-3200-0373/9952

SL-Bargesafe Solar 3nm

OSK 72TMSL-BL-S3

2海里 ソーラー式両舷灯（げん灯）・船尾灯　ーバージ灯ー

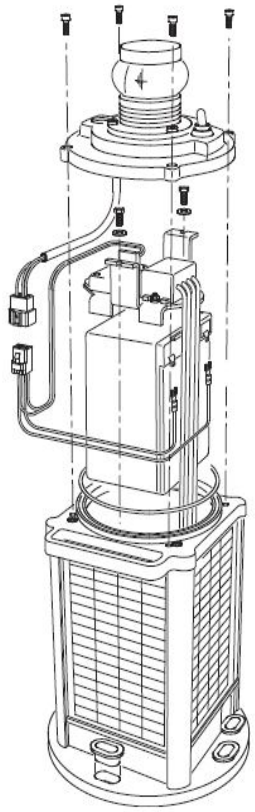

ユーザーにて交換可能なバッテリー

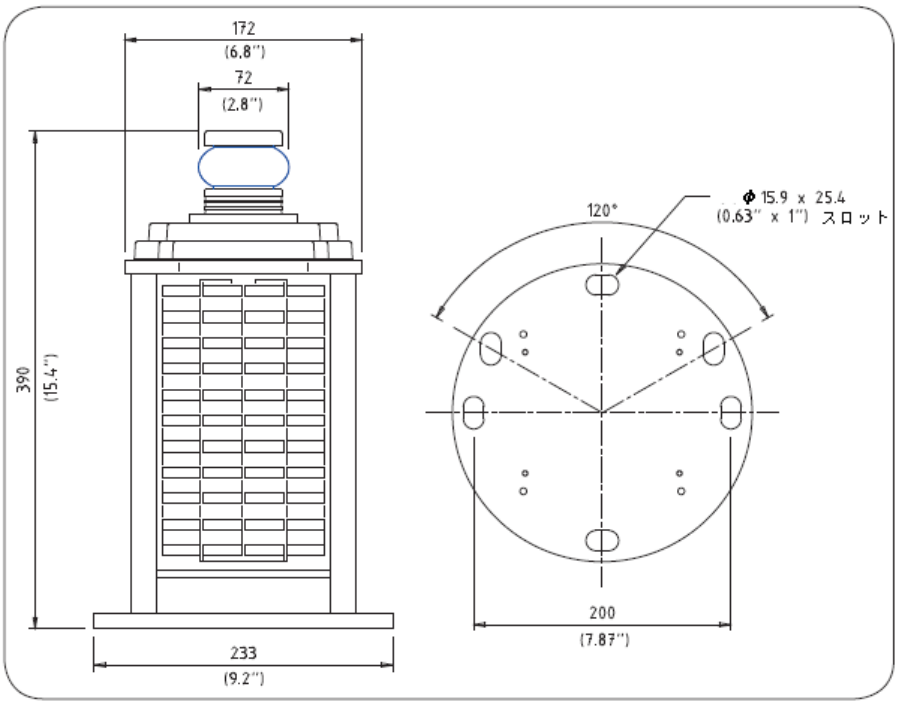

仕様*・	SL-Bargesafe Solar 3nm
照明の特性	
光源	1灯式超高輝度LED
灯火色（選択）	赤, 緑, 白, 黄
光達距離(海里)	3
LED寿命（時間）	＞100,000
電気的特性	
定格電圧(V)	12
持続時間(時間)	＞24
動作温度範囲	-40 ～+80° C
ソーラー特性	
ソーラーモジュール形状	多結晶
出力(W)	12 (4 x 3W)
充電池特性	
電池タイプ	SLA (SealedLead Acid)
電池容量(Ah)	12
定格電圧(V)	12
電池性能寿命(年)	平均5年
本体特性	
本体材質	アルミニウム、7層パウダーコート塗装、耐UV性パッキン・コーナー
レンズ材質	アクリル
レンズ直径(mm)	150
レンズ設計	内部単灯LED光源 角度区画別・360° 全周囲光
マウント形状	３および４ x 200ボルトパターン マウント孔
寸法	
高さ(mm) x 幅(mm)	390 x 233
重量(kg)	9.2
設計寿命(年)	最長12年
製品認証等	
品質保証	ISO9001:2008
防水保護等級	IP67
準拠規格	UL 1104. COLREG-72
知的財産権等	
商標	SEALITEはSealite Pty Ltdの登録商標です。
保証期間・	3年・
搭載可能オプション	のぞきライト

CE

* 仕様は予告なく変更される事があります。

・ 弊社標準の保証規定および条件に従った場合です。

† 光度設定は太陽光の照射条件によります。遠隔操作・制御オプションは光達距離を抑制します。

Sealite www.sealite.com

オガワ精機株式会社

URL : www.ogawaseiki.jpn.org　E-mail : osk.sales @ beach.ocn.ne.jp

TEL : 03-3200-0234 /FAX : 03-3200-0373/9952